ALOE 432

scala 1:9

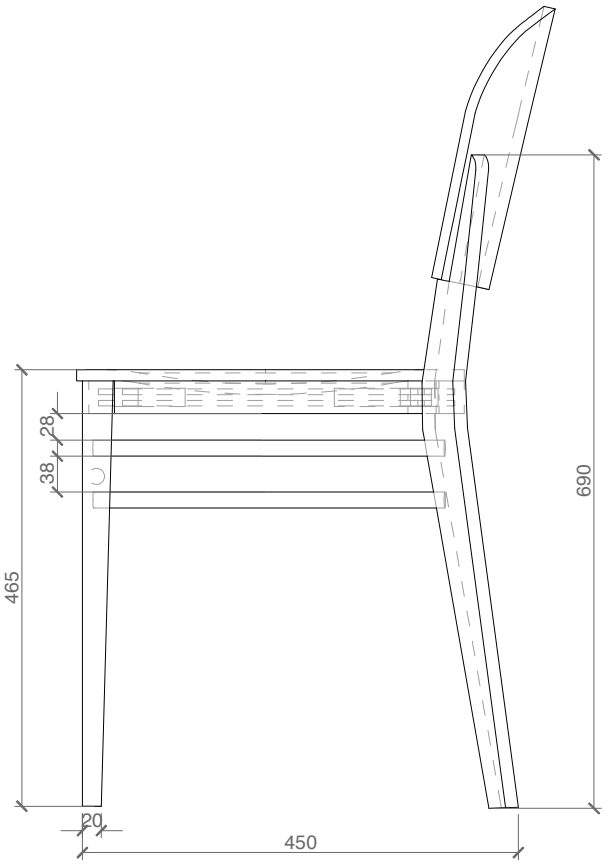

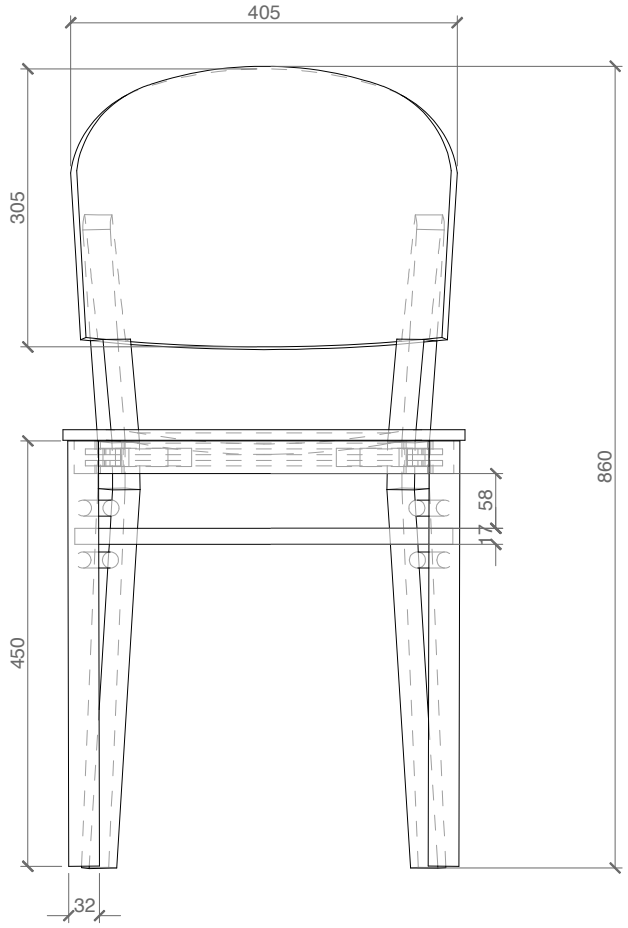

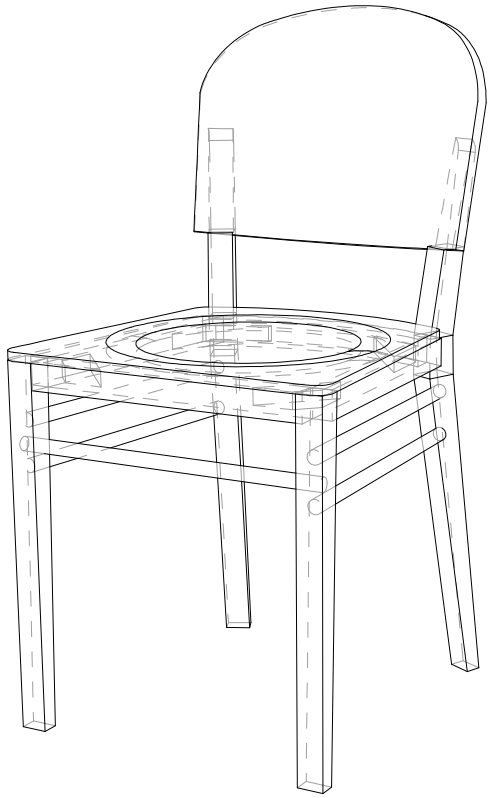

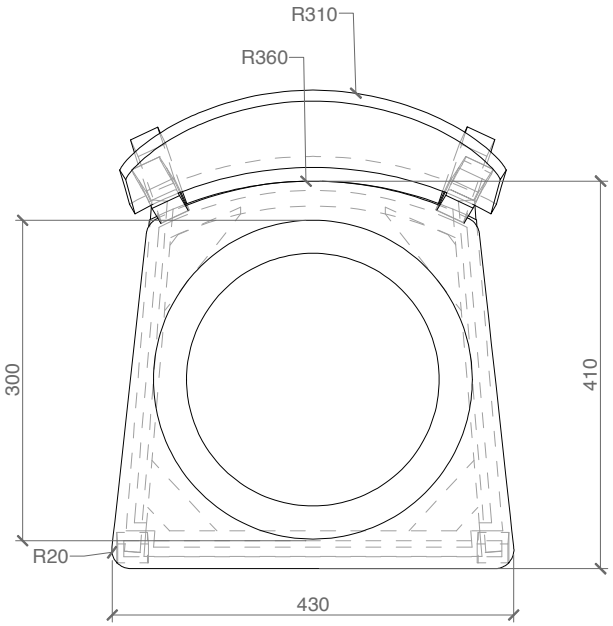

billiani
1911