ALOE 434

scala 1:10

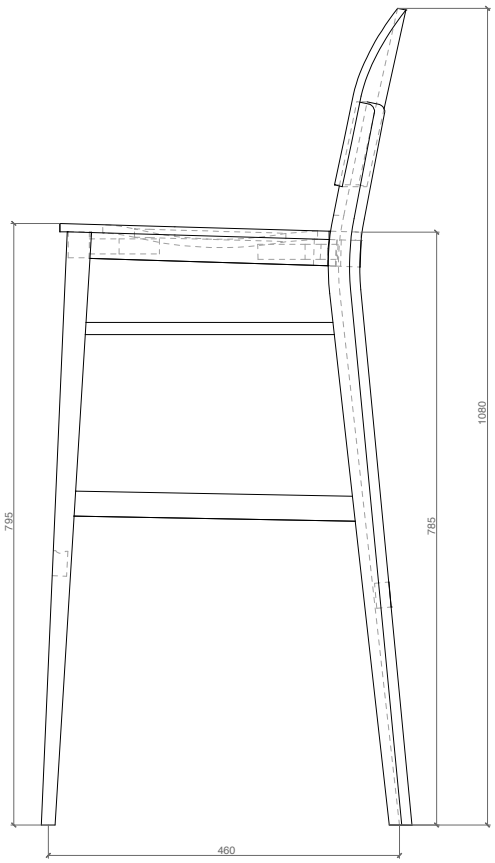

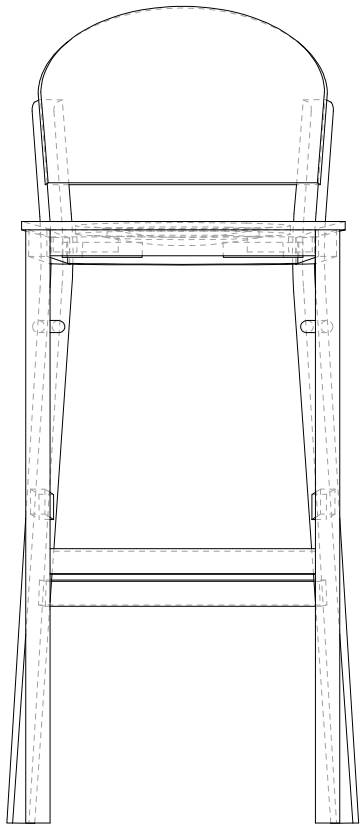

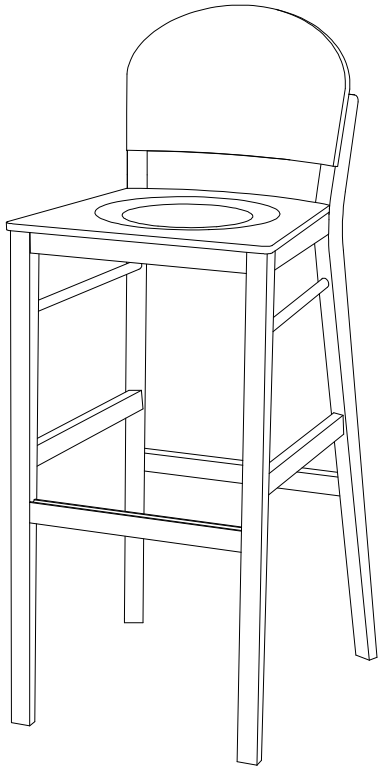

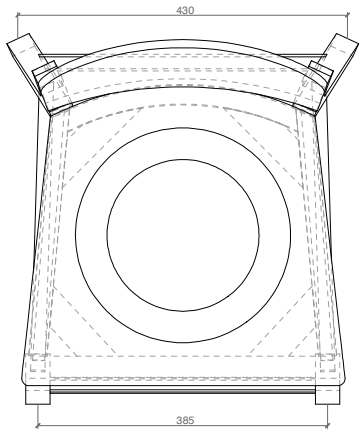

billiani
1911